GODE TILBUD OG NYTTIGE TIPS

For deg som bygger

4990,-

MULTIKRYSSLASER
Limit 1080-G
Med grønt laserlys

399,-

BITSSETT TX
Luna
Impactbits for slagskrutrekker

999,-

HULLSAGSETT
Luna
Med hardmetalltenner

LUNA GROUP

Med grønt laserlys!

MULTIKRYSSLASER LIMIT 1080-G

Nivelleringsområde ±3°. IP 54. Laser med grønt lys oppleves å ha 4 ganger bedre synbarhet sammenlignet med rødt laserlys. Leveres med 3-bens stativ, magnetfeste, reflektortavle, adapter samt AA-batterier i en beskyttelsesveske.

Art.nr. 244650206 Nobb 55159701

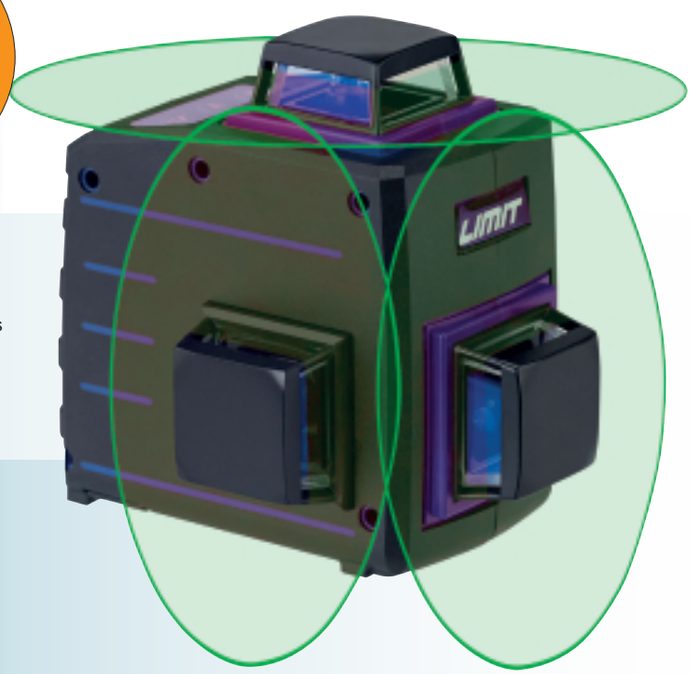

Grønt laserlys!

LASERMOTTAKER LIMIT

Mottaker for krysslaser med grønt laserlys, inkl. holder for nivåstang. Rekkevidde 35 m.

Art.nr. 178620308 Nobb 54328332

675,-

4990,-

1095,-

Rødt laserlys!

695,-

KRYSSLASER LIMIT 1001 HV

Rødt lys. Kan brukes utendørs eller i lyse lokaler med en separat lasermottaker (17862-0209 inngår ikke). Leveres med feste for stativ-/vegg, reflektortavle, myk veske og batterier. Nivelleringsområde ± 3°. IP 54.

Art.nr. 178620100 Nobb 44831973

LASERMOTTAKER LIMIT

Lasermottaker for krysslaser med rødt laserlys, inkl. holder for nivåstang, rekkevidde 35 m.

Art.nr. 178620209 Nobb 44831984

LASERPAKKE LIMIT

Roterende laser med synlig lys, for innendørs bruk. Nivelleringsområde ±5°. Isolasjonsklasse IP54.
Komplett pakke: Laser 1210, lasermottaker med holder, fjernkontroll, oppladbar batteripakke med lader, veggfeste/gulvplate, reflektortavle, røde laserbriller, stativ uten sveiv og 5 m teleskopisk nivåstang.
Art.nr. 198642001 Nobb 46630405

6499,-

Ekstremt rask svartid!

899,-

299,-

AVSTANDSMÅLER LIMIT

Stor nøyaktighet ± 2 mm. Areal- og volummåling. Omstillbar meter, fot og tomme. Med veske og batteri. Måleområde maks. 40 m. IP 54.
Art.nr. 242140101 Nobb 50830057

FUKTMÅLER LIMIT

Hendig, håndholdt fuktmåler for å måle fuktinnhold i tre. Enheten har 7 måleområder. Luftfuktighetsoppløsning 1 % FK. Tykkelse 30 mm.
Art.nr. 233840107 Nobb 49378454

Prisene er veiledende kampanjepriser inkl. moms og gjelder t.o.m. 31.07.2019 eller så langt lageret rekker.

LUNA GROUP

TRE TING DU BØR VITE OM RØD OG GRØNN LASER

1. Grønn er mer synlig enn rød
2. Grønn er mer presis enn rød
3. Utendørs trenger du mottaker

Grønn laser er best og kan brukes til alt. Selv ute i dagslys. Nei, ikke helt. Her er tre ting du bør vite om røde og grønne krysslasere.

Det siste tiåret har laseren blitt et svært sentralt hjelpemiddel innenfor bygg og anlegg. Med en linje- eller krysslaser har du til enhver tid en lysende strek med vater og lodd, og med en roterende laser er det fort gjort å ta ut riktig fall selv på store avstander.

Rød og grønn laser

Lenge var laser ensbetydende med rød lysstråle, men de siste årene har laserprodukter med grønne dioder tatt en stadig større andel på salgsstatistikker og byggeplasser. Disse er betraktelig dyrere enn produkter med rød laser.
I mange tilfeller får man inntrykket av at man bare må bite i det sure eplet, og betale pengene det koster for grønn laser. Er det egentlig sånn? Er den røde laseren helt avleggs?

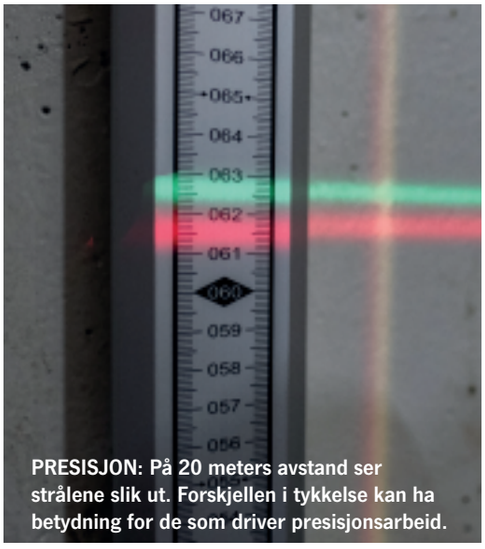

PRESISJON: På 20 meters avstand ser strålene slik ut. Forskjellen i tykkelse kan ha betydning for de som driver presisjonsarbeid.

Nei, langt ifra. Røde laserprodukter kan i mange tilfeller være akkurat hva du trenger. Du må bare vite hva som er forskjellen.

1. Grønn er mer synlig enn rød – men ikke alltid

Mye av markedsføringen av de nye, grønne laserne fokuserer på at det grønne lyset er lettere å se enn det røde. Spør du en laserspesialist om forskjellene på de to, så risikerer du at han begynner å snakke om lysets frekvensområder og bølgelengder. Da vil mange av oss falle av.

Kortversjonen går omtrent slik: Ja, grønt laserlys er lettere å se enn rødt laserlys i mange slags forhold. Årsaken ligger i dine øyne, som lettere oppfatter én bølgelengde fremfor en annen. Eller én lysfarge fremfor en annen, for å si det mer praktisk.

På større innendørs byggeplasser opplever vi ofte en salig blanding av lys og skygger, belysning fra diverse LED- og halogenlamper som kommer og går, dagslys fra vinduer, døråpninger og åpne vegger, skygger og mørklagte områder. Mange opplever at den grønne strålen trenger gjennom all denne støyen med større synlighet, mens den røde kan være vanskelig å se enkelte steder.

– På mindre bygge- og arbeidsplasser er denne forskjellen mindre. På enkelte flater og farger er den røde strålen til og med lettere å se enn den grønne, sier produktsjef Anders Berg i Luna Norge.

2. Grønn er mer presis enn rød på lang avstand

Presisjon og enkelhet er krysslaserens store styrke. Slå på, finn riktig høyde og den fyller rommet med en lysende tusjtykk strek i perfekt lodd eller vater.

Briller med samme farge kan forsterke synligheten av laserstrålen i lyse omgivelser.

Limit multikrysslaser med grønt laserlys.

Limit multikrysslaser med rødt laserlys.

MOTTAKER: Utendørs i dagslys trenger du mottaker, uansett farge på laseren.

KOMPETANSE: Anders Berg er produktsjef i Luna Norge AS.

Innenfor en rekkevidde på en meter eller fem er strekene på den røde og grønne laseren temmelig lik i tykkelse.
Men på lengre avstand vil man se en økende forskjell i presisjonen. Rundt 20 meter unna kan man for eksempel se at den grønne streken fortsatt er 3-4 mm bred og ganske skarpt avgrenset. Den røde streken har da "vokst» i bredde og er noe mer ullen i avgrensningen.

– Dette er en presisjonsforskjell som er viktig å være klar over. Den kan ha stor betydning for de som driver med presisjonsarbeid i store rom, sier Berg.

3. Utendørs trenger du mottaker – uansett farge på laseren

Krysslaseren er et fabelaktig hjelpemiddel innendørs. Ute da? Man trenger jo både lodd og vater der også.

Utendørs er det svært vanskelig å se laserstrålen med det blotte øye i normalt dagslys eller sollys. Uansett farge på laserstrålen. I skygge eller skumring begynner det å hjelpe, og da vil ofte en grønn laser være mer synlig enn en rød.

Man vil jo helst kunne jobbe også i dagslys. Et par briller vil øke synligheten av den lasertrålen. Til en viss grad også i lyse omgivelser, men også disse har sine begrensninger i utendørs arbeid. Slike forsterkningsbriller finnes til både røde og grønne lasere.

– Til fullverdig arbeid utendørs trenger man en mottaker får å få godt utbytte av en krysslaser eller roterende laser. Med den kan du "lese" laserstrålen med 1-5 mm nøyaktighet på 20, 50 eller 150 meters avstand, avhengig av kvaliteten på mottakeren. Selv i blendende solskinn, sier produktsjef Anders Berg.

Raske, fine snitt

99,-

STIKKSAGBLADER LUNA

Fleksibelt sett i 10 deler perfekt til figursaging. Gir raske og fine snitt i tre og metall.

Art.nr. 209730100 Nobb 41414806

Fin til rivningsarbeid. Sager i tre og spiker.

119,- 2 pk.

TIGERSAGBLAD LUNA

Av Bi-metall. Rivningsblad for tre, spiker og metall med 2+2 tanning og progressive tenner 6-12 TPI (tenner pr. tomme). Leveres i pakning på 2 stk.

Art.nr. 212520100 Nobb 46053015 2 stk.

Egnet for Leca

549,-

TIGERSAGBLAD LUNA

Blad med hardmetall tenner for saging i murstein, uarmert lettbetong og Leca. Med F feste, 2 TPI. Lengde 450 mm, bredde 50 mm.

Art.nr. 200960102 Nobb 41415076 450 mm

VINKELBORTILSATS LUNA

For skru- og borearbeider på steder det er vanskelig å komme til. Med støttehåndtak, 90° vinkel, hurtigchuck, 57 Nm.

Art.nr. 244040101 Nobb 52663834

319,-

99,-

BITSSETT LUNA

Inneholder 24 ulike bits samt bitsholder med hurtigchuck, 50 mm.

Art.nr. 201391109 Nobb 47931005

399,-

BITSSETT LUNA TX

Sett med 44 stk. TX Impactbits, ringmagnet og bitsholder for bruk i slagskrutrekker.

Art.nr. 265200105 Nobb 53679413

Bits som tåler slag-skrutrekker!

129,-

BITSSETT LUNA TX

9 stk. TX bits + Impact bitsholder for bruk i slagskrutrekker. Med belteklips.

Art.nr. 264880105 Nobb 53679432

199,-

BITSSETT LUNA TX

Sett med 7 stk. 50 mm og 7 stk. 89 mm lange Torx-bits.

Art.nr. 212750103 Nobb 46582143

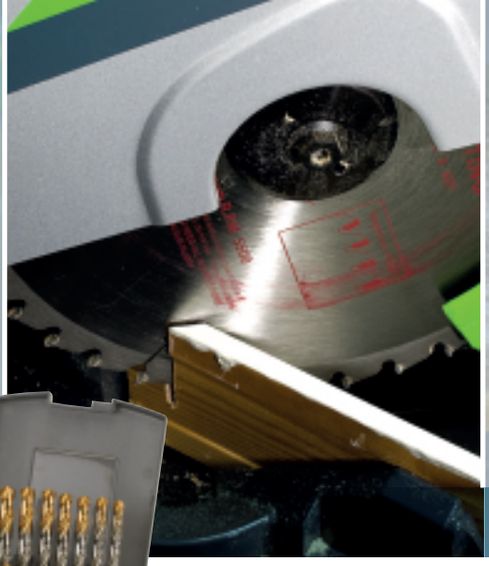

25 stk. 1-13 mm

1099,-

Svært lang levetid!

19 stk. 1-10 mm

549,-

999,-

BORSETT GÜHRING 9651

TiN-tip. For stål, støpejern og seigjern.
25 stk. 1-13 mm.
Art.nr. 139120209 Nobb 30627301
19 stk. 1-10 mm.
Art.nr. 139120100 Nobb 30621338

HULLSAGSETT LUNA

Sett med 6 TCT (hardmetalltenner) i dim. 35, 51, 73, 76, 86 og 111 mm samt hurtigchuckholder. For rask og effektiv hulltaging i tre, MDF, spon, gips og plast.
Art.nr. 232490102 Nobb 48801234

SIRKELSAGBLAD LUNA

Sirkelsagblad i høy kvalitet med herdet stamblad og HM-tenner.
For kapping og kløyving av alle typer tre- og ulike platemateriale.

199,-

Ø 165 mm, 30,20 mm senterhull, 30 tenner, 10° frontvinkel og 2.4 mm sagbredde
Art.nr. 205771009
Nobb 41412941

299,-

Ø 216 mm, 30 mm senterhull, 50 tenner, -5° frontvinkel og 2.8 mm sagbredde
Art.nr. 205772601
Nobb 41413071

299,-

Ø 216 mm, 30 mm senterhull, 24 tenner, 10° frontvinkel og 2.8 mm sagbredde
Art.nr. 205772700
Nobb 41413089

Prisgunstig!

699,-

125 x 7 x 2 mm

79,-

230 x 7 x 2,5 mm

199,-

799,-

DIAMANTKAPPESKIVE LUNA

For kapping av armert betong, granitt, asfalt og stål opp til 5 mm. Dim. 230 x 2,2 mm.
Art.nr. 212930101 Nobb 48350014

DIAMANTKAPPESKIVE ATLAS

Universal. For kapping av f.eks. betong, betongplater, betongtakstein, belegningsstein.
Art.nr. 240120204 Nobb 50381304 125 x 7 x 2 mm
Art.nr. 240120501 Nobb 50382545 230 x 7 x 2,5 mm

HULLSAGSETT LUNA

Bi-metall hullsager med høyt Cobolt-innhold - 51 mm sagdybde. Inneholder 6 hullsager i dim. 51, 57, 73, 76, 86 og 114 mm. Holder L10 med bor.
Art.nr. 243570207 Nobb 51267981

Prisene er veiledende kampanjepriser inkl. moms og gjelder t.o.m. 31.07.2019 eller så langt lageret rekker.

LUNA GROUP

DEN RASKESTE VEIEN TIL PENE HULL

KOMPETANSE: Marius Bang, produktsjef i Luna Norge AS

FAKTA

Hovedtyper av hullsager

- **Bi-metall. Jern, stål (ikke herdet), rustfritt, kobber, aluminium, treverk, treverk med spiker, trebaserte plater og plast. Gode skjæreegenskaper i metall.**
- **TCT hardmetall. TCT = tungsten carbide teeth. Tre, trebaserte plater, plast og gips. Rask avvirkning med stor boredybde.**
- **Diamantbelagt. Keramiske materialer og glass. Krever vannkjøling.**
- **Diamantinnstøpt. Fliser, klinker, keramiske materialer, marmor og murstein. Kan brukes uten vannkjøling.**

Full fart på bormaskinen er en sikker måte å ødelegge en god bimetall hullsag. Er det pene hull og raskt arbeid du ønsker, da må du velge riktig hullsag til oppgaven.

Hullsagen er et naturlig og selvfølgelig hjelpemiddel i mange sammenhenger. En hullsag i riktig størrelse er unik når det gjelder å lage jevne og pene hull til elbokser, downlights eller gjennomføring for rør og kabel.

Kjapt går det også, i beste fall.

Som med mange andre typer tilbehør er det også innenfor hullsager mye forskjellig å velge mellom. Basert på valgene du gjør kan du få laget hullene du skal kjapt, pent og effektivt. Eller du kan bli stående å gnage i en evighet med en hullsag som bare spinner og ryker, før du til slutt greier å tvinge fram et hull med svidde og ujevne kanter.
Ikke bare er det forskjellige kvaliteter ute og går, her må du også forholde deg til ulike typer hullsager som er egnet til ulike materialer.

Bimetall universalredskap

De fleste har forstått at en diamanthullsag er tingen der det skal lages hull i flis og betong. Men for nær sagt "alle" andre materialer har mange blitt vant til å bruke bimetall hullsag som universalredskap.

Med drillen på sakte fart gnager den seg tålmodig gjennom det meste. Også metaller. Men i treverk er det mange som lar tålmodigheten ligge igjen i verktøykassa, og gir full gass på bormaskinen i troen på at det er raskeste vei til gjennombrudd. De blir ofte(st) skuffet.

– Varmen er den største utfordringen. Kjører du hullsagen fortere enn den er beregnet for i det aktuelle materialet skader du materialet og sløver raskt tennene på hullsagen. Også når du kjører en bimetall hullsag i "bare" treverk, sier produktsjef Marius Bang i Luna Norge.

Høy hastighet

Å velge riktig redskap til jobben du skal gjøre kan gjøre stor forskjell på tiden du bruker. En 51 mm bimetall hullsag med den vanlige, tette tanningen vi alle kjenner skal kjøres på 200 o/min i treverk. Fortere enn det, så øker faren dramatisk for å ødelegge tannkanten.

En hardmetall hullsag i samme diameter kjøres på 900-1200 o/min i det samme treverket, uten å skade verken redskap eller materiale.

Hvilken av de to hullsagene tror du er raskest i å lage hull i treverk? Mange håndverkere har gjort førstehånds erfaringer med denne forskjellen.

– For eksempel en elektriker vi møtte på en messe. Han hadde akkurat montert flere hundre takspotter i et leilighetsprosjekt, og svettet og slitt med en bimetallsag i himlingsplater. Da han så hvor lett denne hardmetallsagen glir gjennom MDF-plater fikk han nesten tårer i øynene, humrer Bang.

De velkjente bimetall hullsagene har en tannkant

HULL: Bimetall hullsagen med vanlige tenner (nærmest) krever lav hastighet for å unngå varme og fylte tenner. Hardmetall hullsagen får fart på sakene.

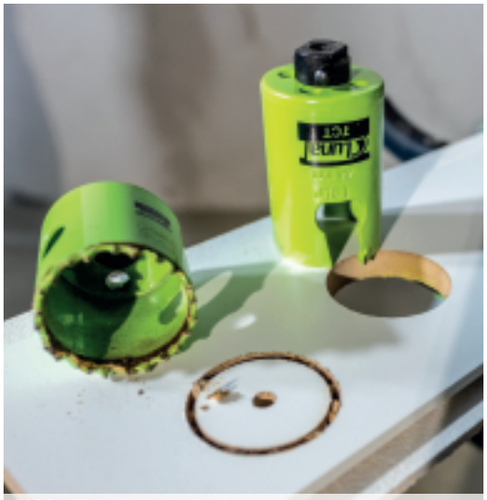

FORSKJELL: Hvilket hull ville du valgt?

MDF: Etter få sekunder på for høy hastighet i MDF ser bimetall hullsagen og hullet i MDF-en slik ut.

TREVERK: I treverk uten spiker eller skruer er TCT hardmetall hullsagen uslåelig i hastighet.

i HSS-stål sveiset fast i en stamme av seigt verktøystål. Den er uvurderlig i sin fleksibilitet, og kan brukes i mange ulike materialer.

– I treverk der du risikerer å møte metall er den suveren, sier Bang.

Velg riktig type

Men der må du også bruke tiden som trengs. Kjører du for fort fylles tennene med spon, du blir stående og gnage og det eneste som kommer ut av det er røyk og varme.

En TCT (se faktaboks) hardmetall hullsag har en helt annen type tanning som ikke fylles på samme måte. Hardmetall hullsager er det mest effektive valget når det skal lages hull i MDF, gips, plast, spon, kryssfinér og treverk uten metall.

– Uansett hvilken type hullsag du velger er det viktig å velge et turtall som passer hullsagen og materialet du skal skjære hull i, understreker Marius Bang.

FERDIG: Klart til neste hull. Dette er en 76 mm TCT hardmetall hullsag.

UTVIDER: Utvide et eksisterende hull? Luna hullsager er klare til å monteres sammen på ett feste.

sammen-leggbart stativ på hjul

4790,-

BORDSIRKELSAG LUNA TSS-254

Stabil bordsag på stativ på hjul. Lett å flytte med seg og enkel å slå sammen og transportere eller oppbevare. Isolasjonsklasse II. Leveres med 254 mm sagblad.

Art.nr. 262370109 Nobb 53413462

16 oz 159,-

20 oz 199,-

SNEKKERHAMMER TENG TOOLS

Med hull for verktøysikring. Ergonomisk håndtak.

Art.nr. 231840307 Nobb 50742512 16 oz

Art.nr. 231840406 Nobb 51049740 20 oz

595,-

BREKKJERN HULTAFORS

Herdet høylegert borstål. Slipte anleggsflater og tynne ender gjør det enkelt å komme til. Optimal klo for spikeruttrekking. 625 mm.

Art.nr. 73340200 Nobb 21010004

sjekk prisen! 89,-

SNEKKERHAMMER FERAX

16 oz.

Art.nr. 149285009 Nobb 41802925

sjekk prisen!

69,-

SKRUTREKKERSETT FERAX

PH, PZ og 2 x Torx.

Art.nr. 203120100 Nobb 48378661

795,-

Pris uten etui

STIFTEHAMMER RAPID R311

Hurtigpåfylling uten løse deler. Reversibel stiftdriver for lang levetid. Stor og skånsom bufferplate.

Art.nr. 180620106 Nobb 44780676

ETUI

Art.nr. 180620205 Nobb 44832525

Smidd i ett stykke!

549,-

SNEKKERHAMMER HULTAFORS

16 oz. Smidd i ett stykke. Vibrasjonsdempende uretanplugg. Ergonomisk håndtak med endestopp.

Art.nr. 158980102 Nobb 41286659

2,4 m lang

Kvalitets-ledd fra Hultafors

79,-

METERSTOKK HULTAFORS

Tilpasset dagens byggenormer - 2,4 meter lang.

Art.nr. 27110618 Nobb 53089472

30 m 399,-

50 m 599,-

MÅLEBÅND TENG TOOLS

Nylonbelagt stålbånd med antirefleks. Gradering i mm og tommer.

Art.nr. 231470402 Nobb 48800197 30 m

Art.nr. 231470501 Nobb 48800284 50 m

3 m 59,-

5 m 89,-

8 m 169,-

MÅLEBÅND TENG TOOLS

Refleksfri avlesing. Med belteklips og Metrisk gradering.

Art.nr. 131920100 Nobb 30046098 3 m

Art.nr. 131920209 Nobb 30046106 5 m

Art.nr. 131920308 Nobb 30956999 8 m

Lang levetid!

99,-

MERKEPENN PICA DRY

Merkepenn for proffen! Lang grafittstift som fester på de fleste underlag. Leveres med 1 spiss.

Art.nr. 167060102 Nobb 42867160

SNEKKERVATER HULTAFORS

Uknuselige blokklibeller. Støtabsorberende endestykker. Toleranse i normalposisjon ±0,5 mm/m.

Art.nr. 129200200 Nobb 25435058 600 mm

Art.nr. 129200507 Nobb 25435082 1200 mm

600 mm 349,-

1200 mm 569,-

SNEKKERVATER FERAX

Tre libeller.

Art.nr. 147520100 Nobb 41199217 600 mm

Art.nr. 147520209 Nobb 41199225 1200 mm

600 mm 79,-

1200 mm 129,-

Håndverkklassiker!

45,-

SLIREKNIV MORA BASIC 511

Høykvalitets kullstål. Enkel å slipe.

Art.nr. 230760100 Nobb 48371903

Beste valget for utendørs bruk

49,-

SLIREKNIV MORA BASIC 546

Rustfritt stål. Holder seg skarp lenge. Beste valget for bruk utendørs

Art.nr. 230770109 Nobb 48371918

89,-

STEMKNIV MORA

Robust og støtbestandig håndtak. En av Moras kraftigste og mest robuste kniver.

Art.nr. 230830101 Nobb 48510537

sjekk prisen! 349,-

STEMJERNSETT LUNA

4 jern - 6, 12, 20 og 25 mm, med tokomponenthåndtak.

Art.nr. 208490102 Nobb 41585308

Prisene er veiledende kampanjepriser inkl. moms og gjelder t.o.m. 31.07.2019 eller så langt lageret rekker.

LUNA GROUP

KOMPRESSOR LUNA ACD1.5-240L

Ettrinns, oljefri stempelkompressor med overspenningsvern.
Leveres komplett. Fri avgitt luft 80 l/min.
8 bar arbeidstrykk. 24 ltr. lufttank. 230V 1-fas.
Art.nr. 212470108 Nobb 45646875

1599,-

1995,-

399,-

STEMPELKOMPRESSOR LUNA 0.5H-4

Oljefri. Stillegående og lett å bære med seg for ulike arbeider.
Passer for finsnekring og mindre byggearbeider. Fritt avgitt luft
45 l/min. Arbeidstrykk maks. 8 bar.
Art.nr. 248030207 Nobb 51998497

TRYKKLUFTSLANGE CEJN

Ferdigmontert armert, rett slange av PVC. Kobling
og nippel serie 310/320 i stream-line utførelse.
Koblingsbar med Rectus serie 25 og tema 1600.
Art.nr. 220255004 Nobb 49573792 - 310
Art.nr. 220250104 Nobb 49573784 - 320

BLANDER FERAX

Råsterk maskin på 1350 W. M14 feste. Leveres med maskinvisp Ø 120 x 600 mm.

Art.nr. 196941702 Nobb 47238414

sjekk prisen!

995,-

2990,-

89,-

MASKINVISP

120 mm. M14 feste.

Art.nr. 235810108 Nobb 50650857

399,-

STEMPELKOMPRESSOR LUNA 2.5H-30 OL

Et-trinns oljefri kompressor med avtagbar tank, som man kan ta med seg ved behov. Egnet for garasje, verksteder og hånverkere. Fri avgitt luftmengde 113 l/min. 10 bar. 30 ltr. tank.

Art.nr. 247870108 Nobb 51998554

BOLTEKUTTER TENG TOOLS

8 mm klippekapasitet. Med utveksling 450 mm.

Art.nr. 101900207 Nobb 28419844

Prisene er veiledende kampanjepriser inkl. moms og gjelder t.o.m. 31.07.2019 eller så langt lageret rekker.

LUNA GROUP

79,-

UNIVERSALOLJE CRC 5-56

Universalservicespray. Trenger raskt inn, driver ut fukt, forebygger elektriske feil. 250 ml.

Art.nr. 264930207 Nobb 53413526

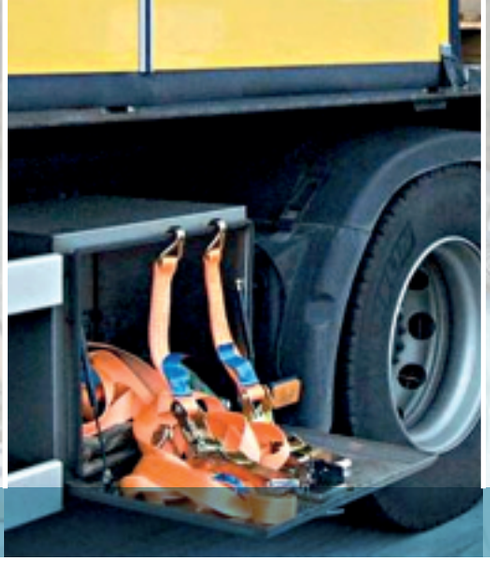

399,-

THERMOS WORK

Ståltermos av absolutt høyeste kvalitet. Volum 1,2 liter. Holder lenge på varmen!

Art.nr. 489831206 Nobb 44696241

LASTESTRAMMERE

LC 500 BLÅ

For rask og sikker fastsurring av mindre gods 5 meter lastestrammer med krok. LC 500 kg, bredde 25 mm.

Art.nr. 600100077 Nobb 52646315

LC 500

49,-

LC 1000 ORANGE

For surring av last på hengere, mindre lastebiler, innvendig i kassebiler og containere. 6 meter laste-strammer med krok. LC 1000 kg, bredde 35 mm.

Art.nr. 600100093 Nobb 52649478

LC 1000

99,-

39,-

TAUVERK

PP-tau egnet til surring av presenning m.m. 6 mm tykkelse. 30 meter langt.

Art.nr. 496901307 Nobb 2517898

3,6 x 5,4 m

129,-

5,4 x 7,2 m

249,-

PRESENNING GRUNDA

120 grams presenning god og rimlig. For beskyttelse utendørs. Vanntett og muggbestandig, syre-, alkali- og saltresistent.

Art.nr. 417701182 Nobb 44781902 3,6 x 5,4 m

Art.nr. 417701190 Nobb 44781917 5,4 x 7,2 m

69,-

TEKSTILTAPE GRUNDA

En sterk allround tekstiltape med god hefteevne Lett å rive av, vanntett, fester på de fleste flater. 50 mm bredde. 50 meter lengde

Art.nr. 500051016 Nobb 55248972

399,-

VERKTØYVESKE

DA-061. Kraftig åpen verktøyveske. Med mange rom og plastbunn. Holder for sag og vater utenpå. Lengde 490 mm.

Art.nr. 264920307 Nobb 54241456

Lengde 660 mm!

299,-

VERKTØYKASSE

MJ-20142. Av metall og plast. Lokk med v-spor. Lengde 66 cm.

Art.nr. 264910209 Nobb 54245376

19,-

SØPPELSEKK BAS LIGHT

Rimlig plastsekk med god kvalitet Avfallssekk tåler inntil 18 kg. Fra plast innsamlet og gjenvunnet i Norge. 100 liter.

Art.nr. 410460463 Nobb 47305996

199,-

REDSKAPSKROKER

15 ulike vegg- og takkroker til hageredskaper, sykler etc.

Art.nr. 400300026 Nobb 51264178

49,-

SØPPELSEKK IZI

Ekstra sterk avfallssekk med stor og bred åpning - lett å fylle. Fire store knytelapper. Solid, tåler inntil 90 kg. Fra plast innsamlet og gjenvunnet i Norge. 125 liter.

Art.nr. 410460208 Nobb 41651001 Blå

Art.nr. 410460224 Nobb 42998476 Transparent

Prisene er veiledende kampanjepriser inkl. moms og gjelder t.o.m. 31.07.2019 eller så langt lageret rekker.

LUNA GROUP

325,-

KABELTROMMEL

Kompakt med 4 uttak, overopphetingsvern og selvstengende lokk. For utendørs bruk. 15 meter H05RR-F 3G1,5 kabel. IP 44.

Art.nr. 025000209 Nobb 51255472

For Proffen!
Fast sentrum - kabelen vrir seg ikke

675,-

KABELTROMMEL GRUNDA

Ekstra robust stativ, fast sentrum. Trommelbrems. Godkjent for utendørs bruk. 25 meter H07RN-F 3G1.5 kabel. Belastning utrullet maks. 3000 W.

Art.nr. 204492003 Nobb 46629376

BATTERIER GRUNDA

Alkaliske batterier i en solid og praktisk oppbevaringsboks. Storpakning på 24 stk.

Art.nr. 023600208 Nobb 44776086 AA

Art.nr. 023600216 Nobb 44567664 AAA

AA

95,-

AAA

95,-

199,-

SKJØTELEDNING

25 m rød skjøtekabel for større synlighet. Kan brukes utendørs i hagen etc. under tilsyn. PVC 3G1.5.

Art.nr. 204400055 Nobb 40941999

10 m

199,-

20 m

299,-

SKJØTELEDNING GRUNDA

Gummiert skjøteledning for utendørs bruk. Ekstra kraftig kontakt og støpsel. NMHO3G1,5 IP44.

Art.nr. 204401004 Nobb 41197229 10 m

Art.nr. 204401053 Nobb 30975700 20 m

Sortimentet kan variere noe fra butikk til butikk. Dette medfører at ikke alle fører valgte tilbudsprodukter.
Alle priser er veiledende kampanjepriser inkl. moms og gjelder t.o.m. 31.07.2019 eller så langt lageret rekker. Vi tar forbehold om trykkfeil.